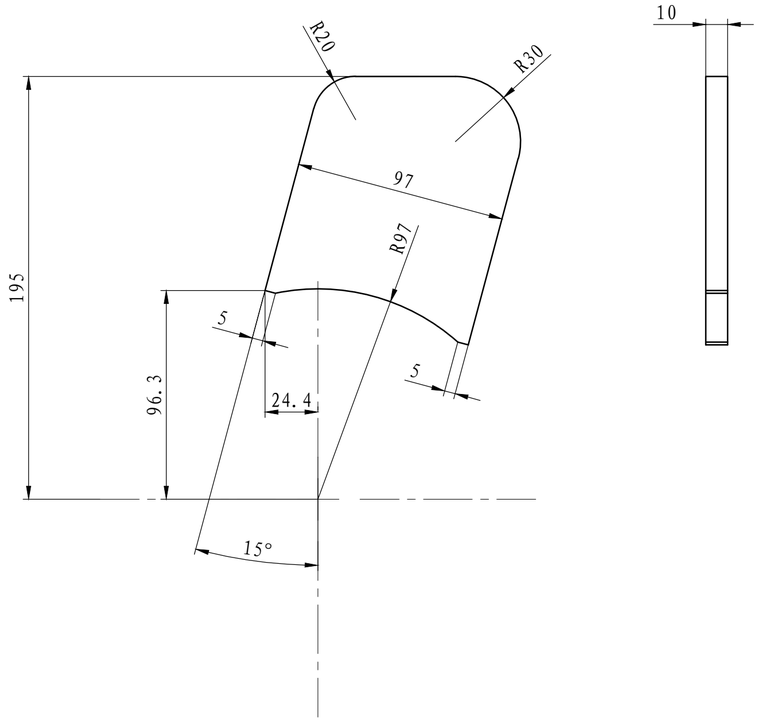

上集管喷嘴中间使用

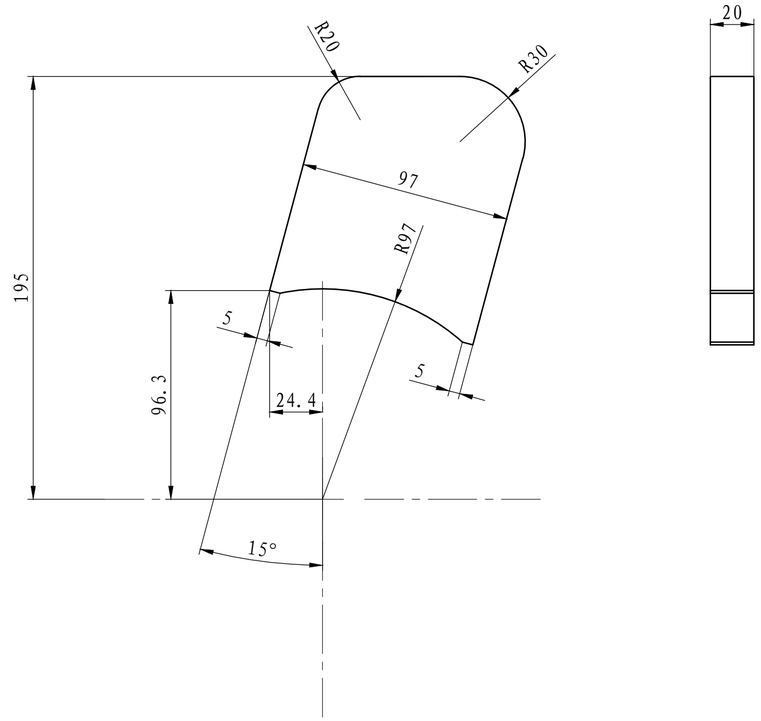

上集管喷嘴区域两头使用

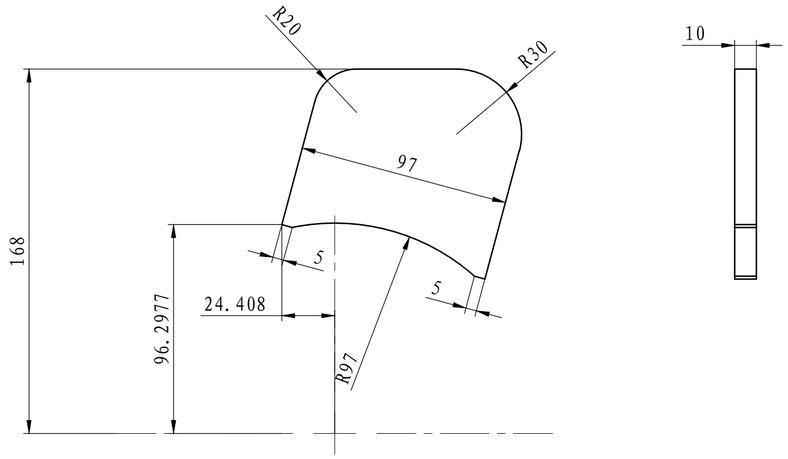

下集管喷嘴中间使用

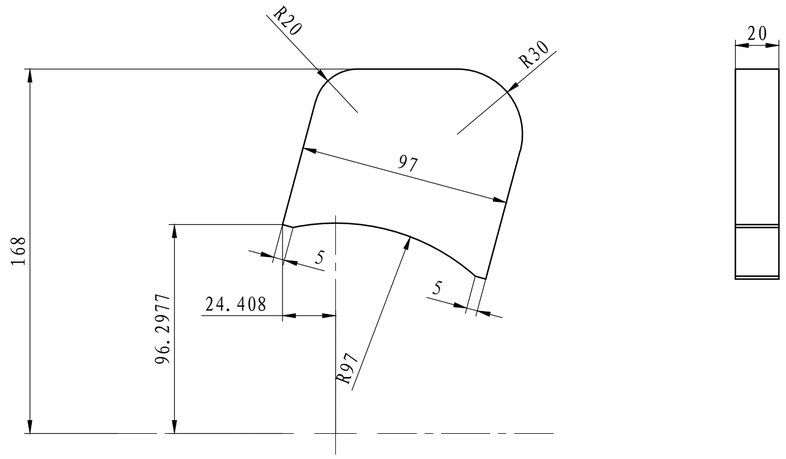

下集管喷嘴区域两头使用

本文件知识产权属于我公司，未经我们书面许可，不得复制、不得用于本项目之外、不得以任何方式提供给第三方。

This document is property of WISDRI and shall neither be reproduced nor communicated to third parties in any way, nor utilized for own purposes, particularly for the execution of what is represented on it, without our written authorization.

证书编号：A142001521			比　例	1:2
室　审			设计阶段	施工图
审　核			材　料	Q235B
设　计			质　量	kg
制　图			专　业	
			保 管 号	

精轧除鳞箱上下集管防撞块

修改号/Rev	0	a	b	c	d	e	f
修改人/Name							
日　期/Date							

中冶南方

图　号：　－

种　类

日　期　　页　次　1　修改号

各专业会签
Approved by

联系电话：

图　幅：　0.5　A1